PTU-20

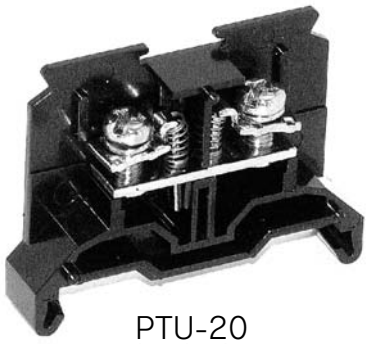

PTU-20
中間板外観
標準価格　44円／1個　販売単位(100)

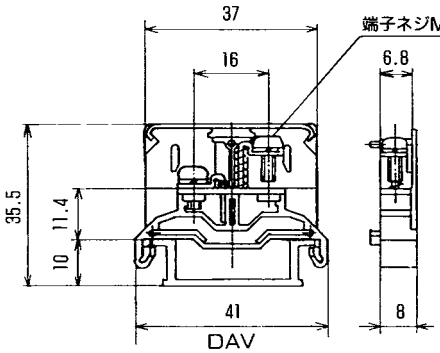

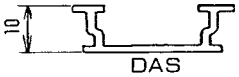

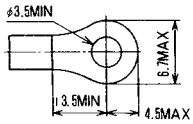

適合圧着端子
UL、CSA、TÜV認定品として使用する場合、圧着端子及びケーブルはそれぞれの規格認定品をご使用ください。

■ 定格

◎下記データは一般仕様が銅裸線及び圧着端子接続、UL、CSA、TÜV認定仕様は圧着端子接続によります。

	一般仕様		UL, CSA認定仕様	TÜV認定仕様
電線サイズ	1.25mm²	2mm²	AWG16～14(撚線)	AWG20～14(撚線)
絶縁電圧	AC·DC600V		AC·DC600V	AC·DC600V
通電電流	16A	22A	19A	22A

端子ネジ	M3.5×7.3L±ナベセムス
締付トルク	1.4N·m
販売単位	100

■ PTU-20適合アクセサリ

側板

材質：変性PPO

注文形式
PTU-20L2
標準価格26円／1枚
販売単位(100)

カバー

材質：PC

注文形式
CA-34
標準価格425円／1枚
販売単位(20)

記名板

L=25m以上は A7-7ページ掲載

材質：PVC

無地タイプ
注文形式　AM-10
寸法(0.5t×10W×1200L)
標準価格51円／1枚
販売単位(50)

線入りタイプ
注文形式　AM-10P8
寸法(0.5t×10W×500L)
標準価格35円／1枚
販売単位(50)

レール

材質：アルミ A6063

DASタイプ
標準価格645円／1本
販売単位(100)

DAVタイプ
標準価格640円／1本　販売単位(100)
詳しくはA1-60ページ参照

止メ金具

材質：SPCC

注文形式
HDV-1
標準価格46円／1個
販売単位(100)

ショートバー

形：SB8A-＊

形：SBR8A-＊

形：□B8A-＊

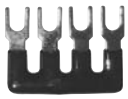

形：□BR8A-＊

＊=極数指定
□=色指定
詳しくはA1-61ページ参照

PTU-20中間板と上記アクセサリ類をレール上に組付けた上完成品として納品する事ができます。
（ショートバーは付きません）

組端子台
（工場組立出荷品）

注文形式：
PTUL2-20-□P
└── 極数記入

端子台全長 L=端子幅(8mm)×極数(P)＋側板2枚(6mm)
記名板の長さ=端子幅(8mm)×極数(P)＋0.5
カバーの長さ=端子幅(8mm)×極数(P)＋5
レール寸法はA1-65ページをご参照ください。

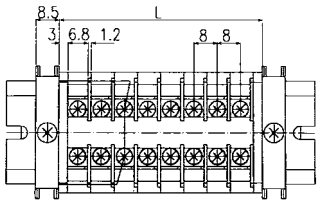

● 使用部品

中間板	PTU-20
側板	PTU-20L2
カバー	CA-34
記名板	AM-10
レール	DAV4
止メ金具	HDV-1

カバー、記名板、レールは指定極数（P数）に応じて当社で切断後組付けして出荷いたします。

寸法表

極数 P	1	2	3	4	5	6	7	8	9	10	11	12	13	14	15
端子全長 L	14	22	30	38	46	54	62	70	78	86	94	102	110	118	126
極数 P	16	17	18	19	20	21	22	23	24	25	26	27	28	29	30
端子全長 L	134	142	150	158	166	174	182	190	198	206	214	222	230	238	246